ОРГАНИЗАЦИЯ И РЕГУЛИРОВАНИЕ ДОРОЖНОГО ДВИЖЕНИЯ

ОСНОВНЫЕ ДИСЦИПЛИНЫ СПЕЦИАЛЬНОСТИ :

Организация движения видов транспорта

Организация дорожного движения

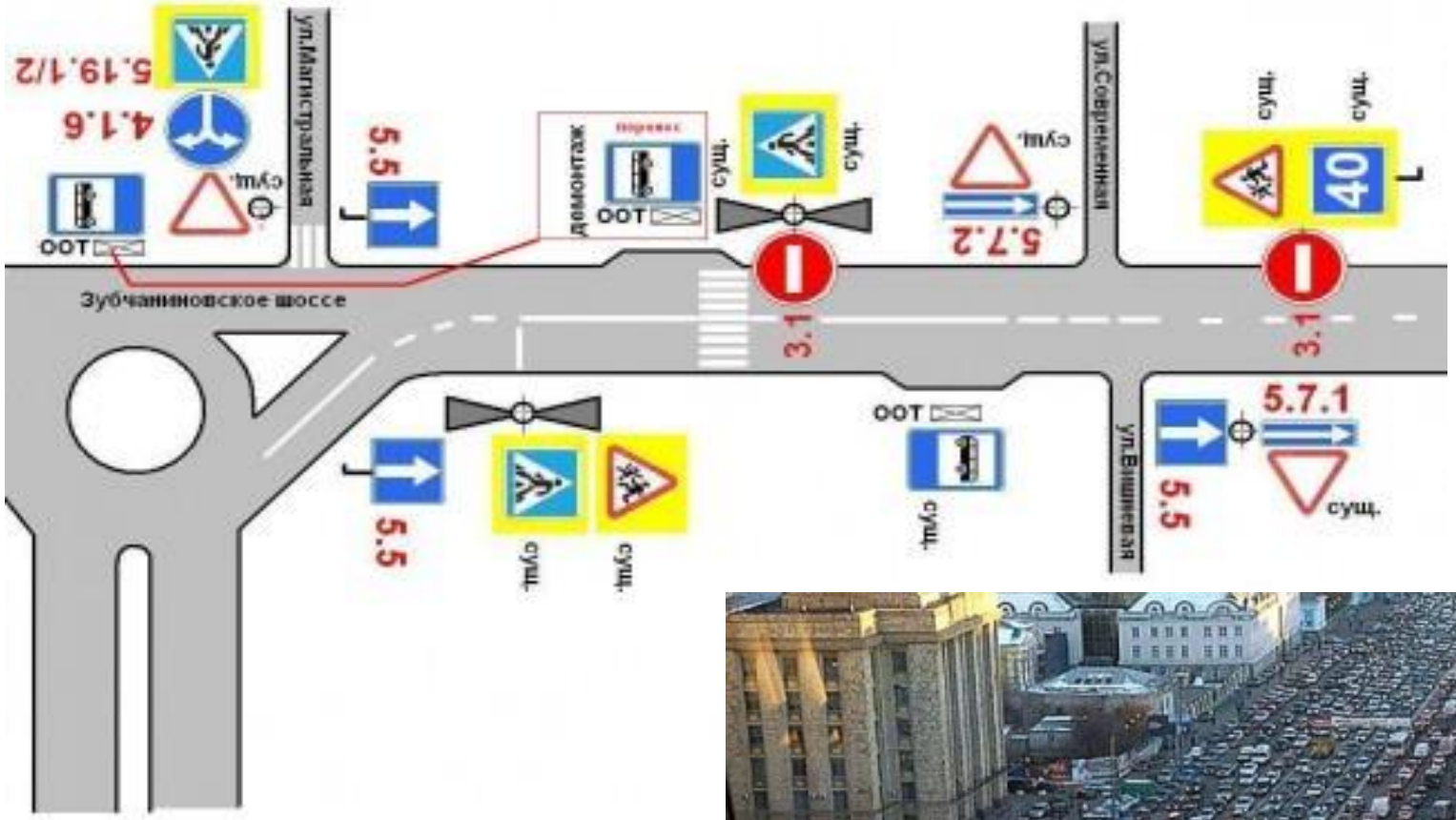

Автотехническая экспертиза

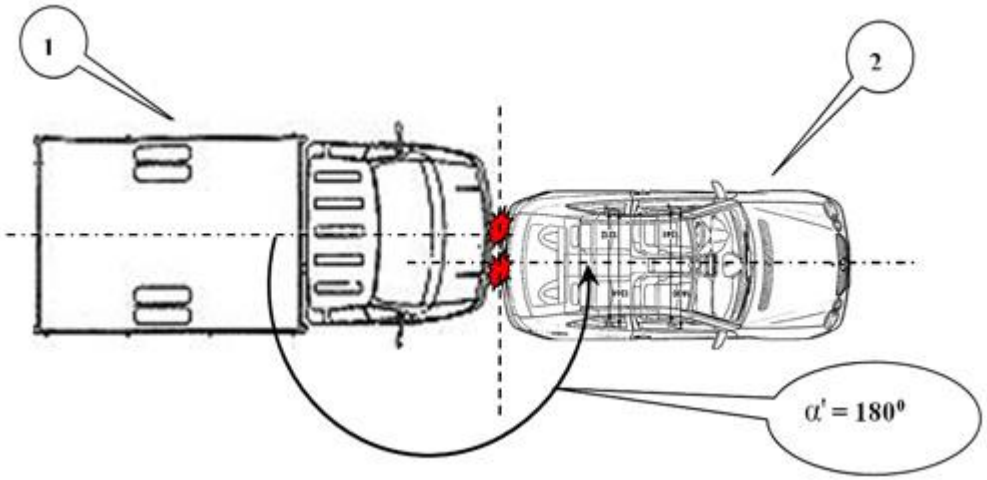

Технические средства организации дорожного движения

Транспортная планировка городов

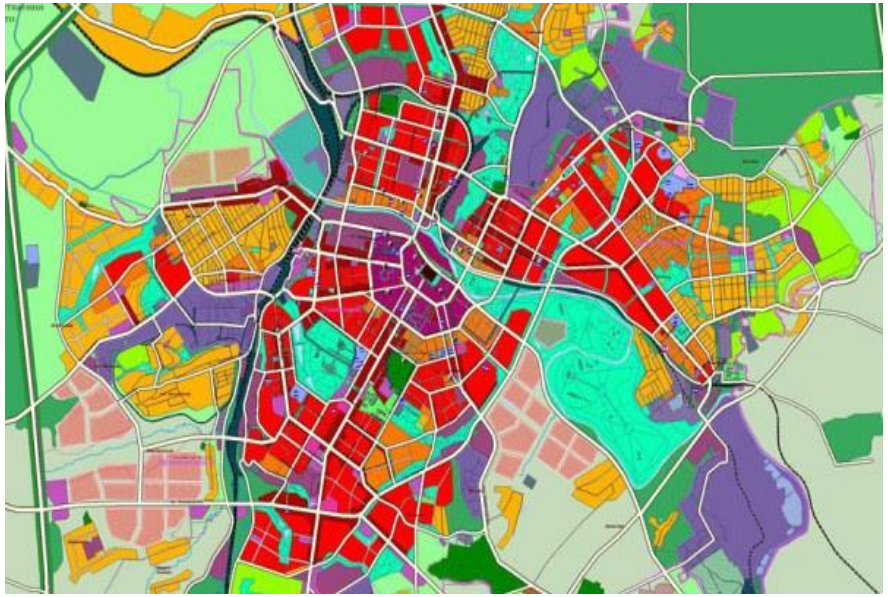

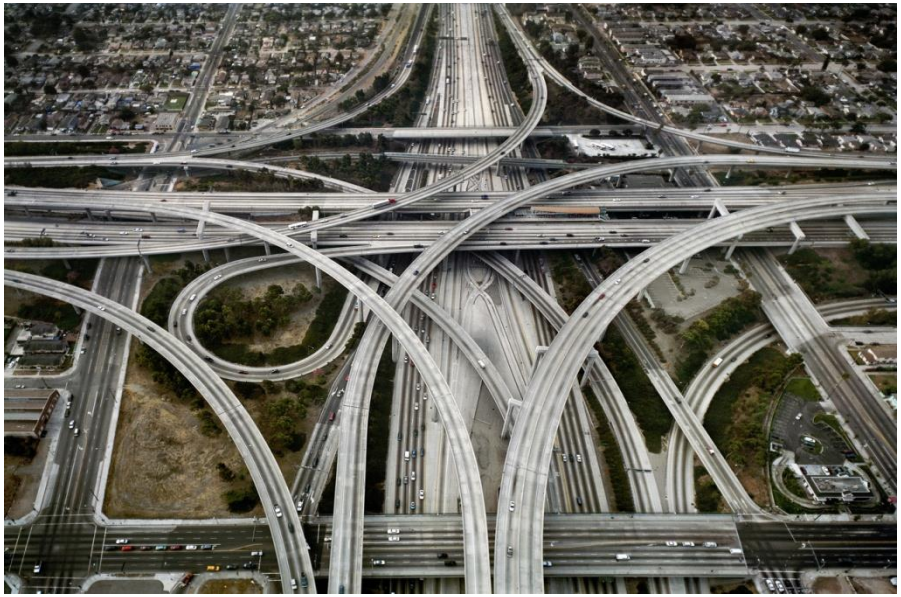

Моделирование транспортных потоков

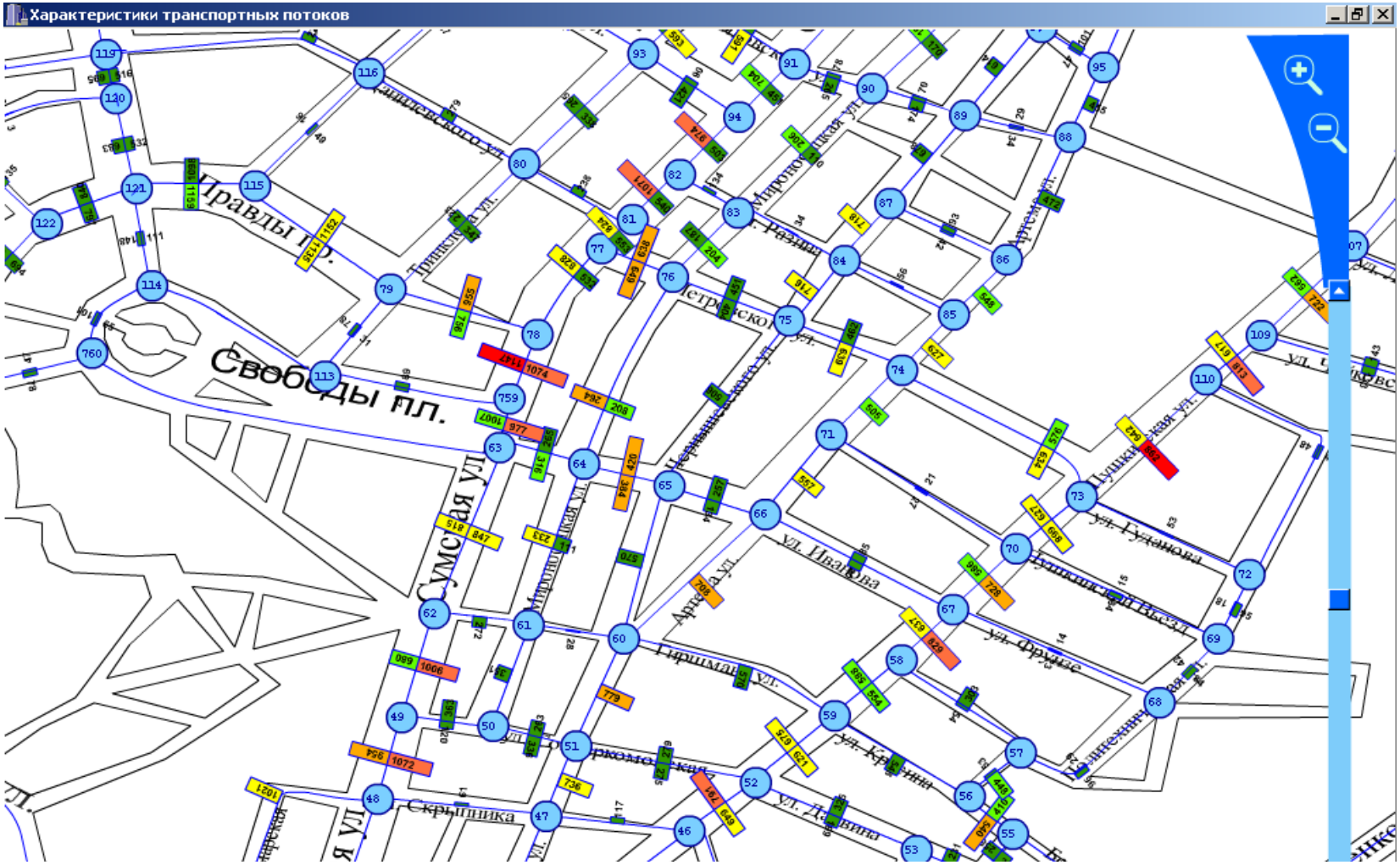

Характеристика цветовой гаммы в соответствии с уровнями обслуживания:

- уровень A - темно-зеленый (Кз ≤ 0,6) ; уровень B - светло-зеленый (0,6 < Кз ≤ 0,7) ; уровень C - желтый (0,7 < Кз ≤ 0,8); уровень D - оранжевый (0,8 < Кз ≤ 0,9); уровень E - красный (0,9 < Кз ≤ 1,0); уровень F - темно-красный (Кз > 1,0 – “F”).

Возможные места работы :

1. Департаменты транспорта и инфраструктуры муниципальных органов власти.
2. Специализированные научно-исследовательские центры при МВД.
3. Научно-исследовательские институты судебных экспертиз.
4. Страховые компании.
5. Дорожная полиция.
6. Коммунальные предприятия «Муниципальная парковка».
7. Службы безопасности движения транспортных предприятий.
8. Коммунальные предприятия по монтажу и эксплуатации технических средств организации дорожного движения.